ROTO AVANT HR

- Gruppo vaporizzatori modulare ad elementi in cascata dotati di sfere (grande quantità vapore)
- Alimentazione acqua automatica e tubi in acciaio inox
- Cappa con aspiratore vapori maggiorato
- Porta (spessore 140 mm) con doppio vetro, doppio punto di chiusura e doppia guarnizione a tenuta siliconica e strutturale in acciaio
- Camera di combustione radiante e ampia superficie di scambio (SC)
- Gruppo resistenze elettriche corazzate. (SE)
- Gruppo rotazione standard con frizione e gancio
- Quadro elettrico con cavi prolungati per poterlo appendere alle pareti del forno
- Condotti in pressione indipendenti, parzializzazioni e indirizzatori di flusso della camera di cottura
- Possibilità forno simmetrico (optional) (Escluso 80120)
- Predisposizione per gruppo sollevamento semi-automatico a leve (optional) (Escluso 80120)
- Altezza carrelli 1920 mm
- Rivestimento in acciaio inox di serie
- Temperatura massima 300°C
- Lato bruciatore a sinistra e cerniere porta a destra
- Attacco superiore con gancio largo Polin con albero allungato per adattare l'altezza ai propri carrelli

ARRIVO FORZA MOTRICE	400V/3N~/50
SCARICO FUMI	Ø 200
SCARICO VAPORE	Ø 250

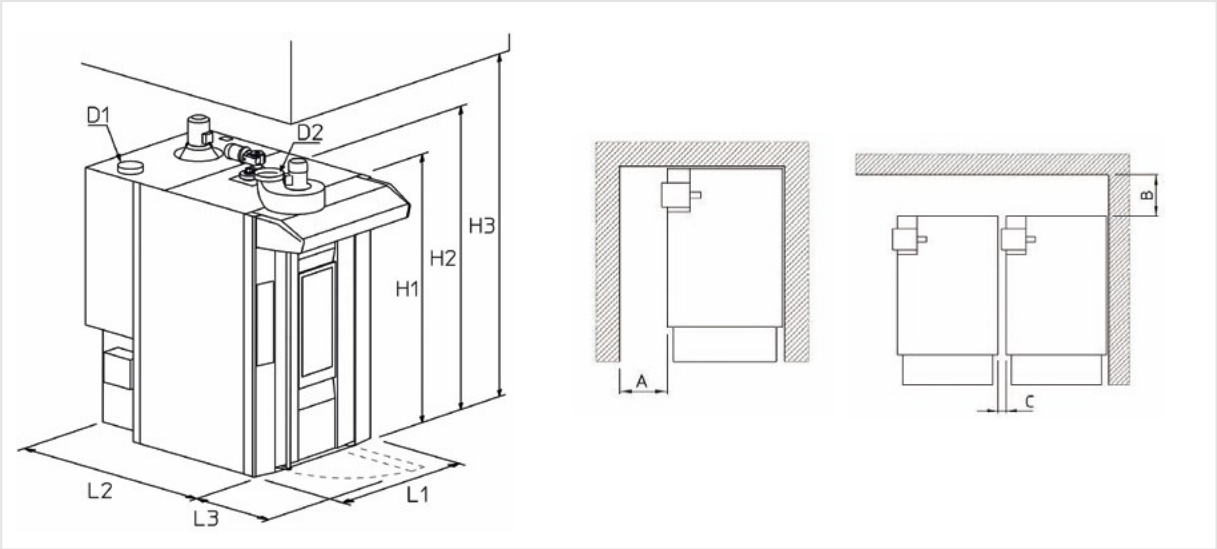

Tipo forno *Oven*		L1 mm	L2 mm	L3 mm	H1 mm	H2 mm	H3 mm	A mm	B mm	C mm	Scarico fumi *Fume exhaust* D1 Ø mm	Scarico vapore *Steam exhaust* D2 Ø mm
6080	SC	1450	1980	910	2300	2670	2840	600	600	120 (*)	200	250 (***)
	SE							1000	0	0 (**)	-	250 (***)
80100	SC	1730	2270	1120	2400	2790	2980	600	600	50 (*)	200	250 (***)
	SE							1000	0	0 (**)	-	250 (***)
80120	SC	2000	2580	1120	2400	2790	2980	600	600	50 (*)	200	250 (***)
	SE							1000	0	0 (**)	-	250 (***)

(*) Distanza minima con bruciatore Riello a gas (per facilitare la manutenzione si consiglia di aumentare la quota di almeno 100 mm)
Minimum distance with Riello gas bruner (for easier maintenance we suggest to increase the distance at least 100 mm)

(**) Per eventuale sostituzione gruppo resistenze è necessario spostamento forno
To replace the electric elements group it is necessary to move the oven

(***) Diametro minimo tubazione = 200 mm / *Minimum diameter pipe = 200 mm*

	Capacità padelle		Dim. padelle	Larghezza minima porta locale	Peso	Versione SC		Versione SE	
								standard	potenziata
	n°	passo	mm	mm	kg	kW	kcal/h	kW	kW
ROTO AVANT HR 6080	16	105	600x800	500	1450 SC	2,0	60.000	50,5	60,3
	18	93	2x600x400		1400 SE				
ROTO AVANT HR 80100	16	105	800x1000	840	1900 SC	3,0	80.000	65,8	-
	18	93			1850 SE				
ROTO AVANT HR 80120	16	105	800x1200	800	2220 SC	3,4	95.000	84,2	-
	18	93	2x600x800		2150 SE				

POLIN
Ing. POLIN e C. S.p.A.
Viale dell'Industria, 9 - 37135 Verona - Italy - Tel. +39 045 8289111 - www.polin.it - polin@polin.it