MULTIDROP JUNIOR

La multidrop è una macchina colatrice dosatrice.
Tramite un computer touch screen si riesce a creare una vasta gamma di biscotti, frollini, savoiardi, pan di spagna, bignè e molti altri prodotti.

Tutte le macchine sono dotate di:

- struttura in acciaio inox di dimensioni ridotte
- tavolo facilmente smontabile
- testata per paste dure hdd con rulli inox, testatine in alluminio trattato e boccole in plastica
- facilità di smontaggio e lavaggio testata
- possibilità di montare testate differenti in base ai prodotti
- comando tramite touch screen con display grafico tft a colori 7" 800x480 pixel capacitivo
- dichiarazione "CE" di conformità

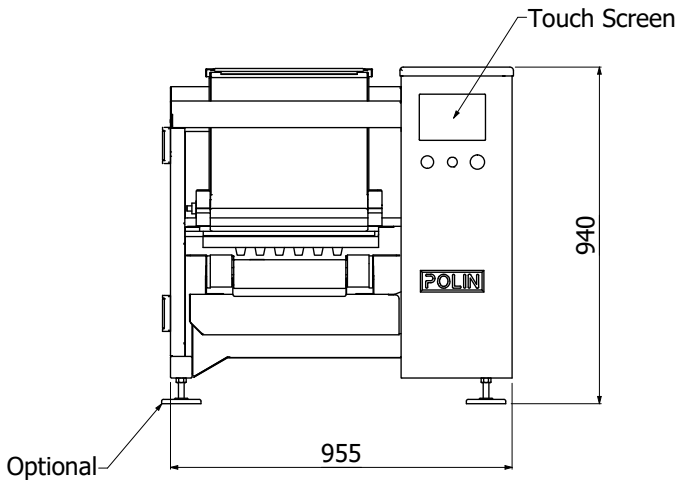

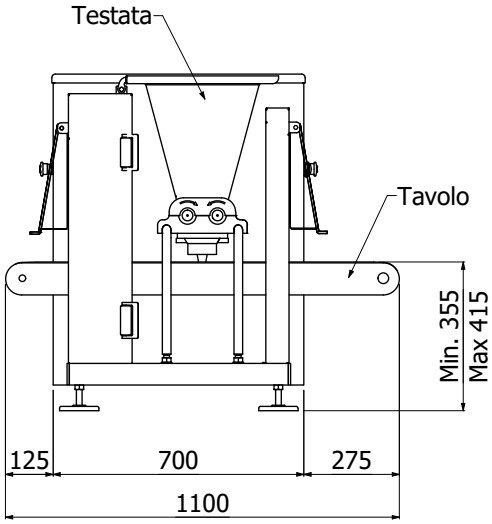

	Dimensione padelle		Capacità tramoggia	Battute		Tensione	Potenza	Peso
	Larghezza	Lunghezza		Colati	Taglio a filo			
	mm	mm	l	n°/min.	n°/min.	Volt	kW	Kg
JUNIOR 4046	400-460	700	35	20	30	400/3N~/50	1,3	200

Il massimo numero di battute è riferito ad un tempo medio di rotazione rulli di 1 secondo.

Ing. POLIN e C. S.p.A.
Viale dell'Industria, 9 - 37135 Verona - Italy - Tel. +39 045 8289111 - www.polin.it - polin@polin.it