MULTIDROP TWINY

La multidrop twiny è una macchina colatrice dosatrice atta a produrre biscotti bicolori. Con la combinazione della doppia testata gestita da un microprocessore si riesce a creare una vasta gamma di biscotti, estrudendo contemporaneamente due diversi tipi di pasta per pasticceria.

Tutte le macchine sono dotate di:

- struttura in acciaio inox e ruote piroettanti con freno
- tavolo facilmente smontabile
- facilità di smontaggio e lavaggio testata
- testata per paste dure hdd + paste morbide sdd
- comando tramite touch screen con display grafico tft a colori 7,5" 640x480 pixel ad alta risoluzione dichiarazione "CE" di conformità

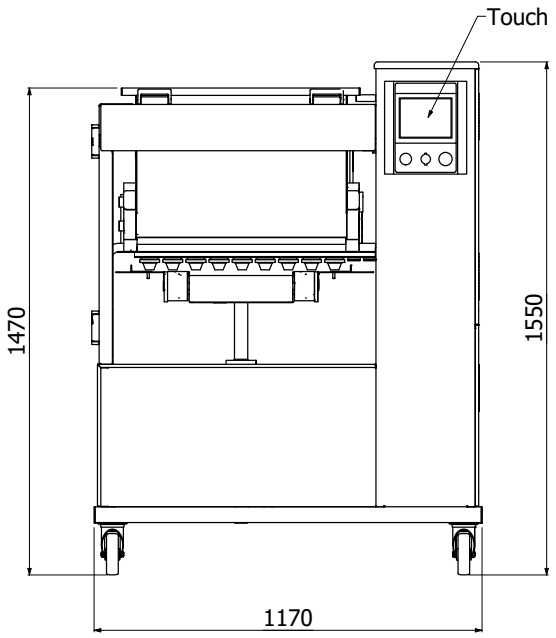

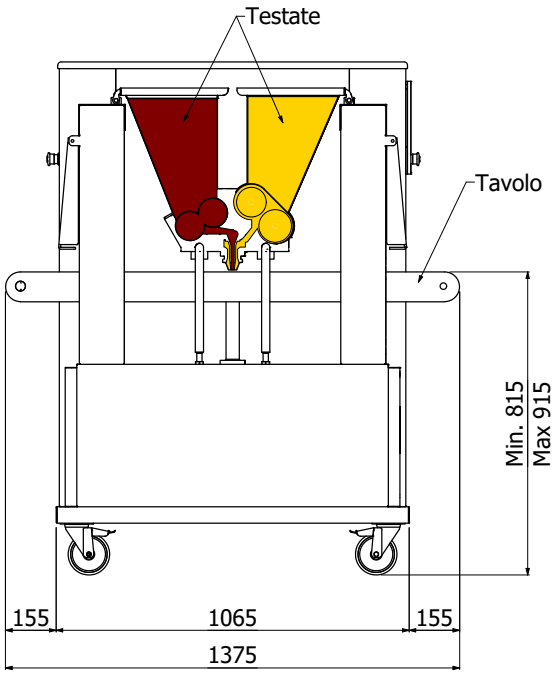

	Dimensione padelle		Capacità tramoggia	Battute		Tensione	Potenza	Peso
	Larghezza	Lunghezza		Colati paste dure	Taglio a filo			
	mm	mm	l	n°/min.	n°/min.	Volt	kW	Kg
TWINY 6066	580-660	800	2x40	35	50	400/3N~/50	3,3	710

Il massimo numero di battute è riferito ad un tempo medio di rotazione rulli di 1 secondo.

Ing. POLIN e C. S.p.A.
Viale dell'Industria, 9 - 37135 Verona - Italy - Tel. +39 045 8289111 - www.polin.it - polin@polin.it