POCKET 4060

- Ingombri estremamente contenuti
- Rivestimento esterno completamente in acciaio inox
- Forno spedito in 2 elementi premontati (installazione in meno di una giornata) o completamente montato (optional)
- Sistema scarico vapori automatico
- Accensione automatica
- Cappa con aspiratore vapori
- Porta con doppio vetro
- Generatore di calore con resistenze corazzate (SE)
- Gruppo rotazione standard con frizione e gancio (per carrelli con peso a pieno carico fino a 100 kg)
- Quadro elettrico con cavi prolungati per poterlo appendere alle pareti del forno
- Possibilità condensatore vapori integrato in cappa (optional - installazione senza canne fumarie nella versione SE)
- Possibilità bruciatore o resistenze a destra (optional)
- Vaporiera a canali in cascata con sfere acciaio + contalitri (optional)

ARRIVO FORZA MOTRICE	400/3N~/50
SCARICO FUMI	Diametro 150 mm
SCARICO VAPORE	Diametro 150 mm

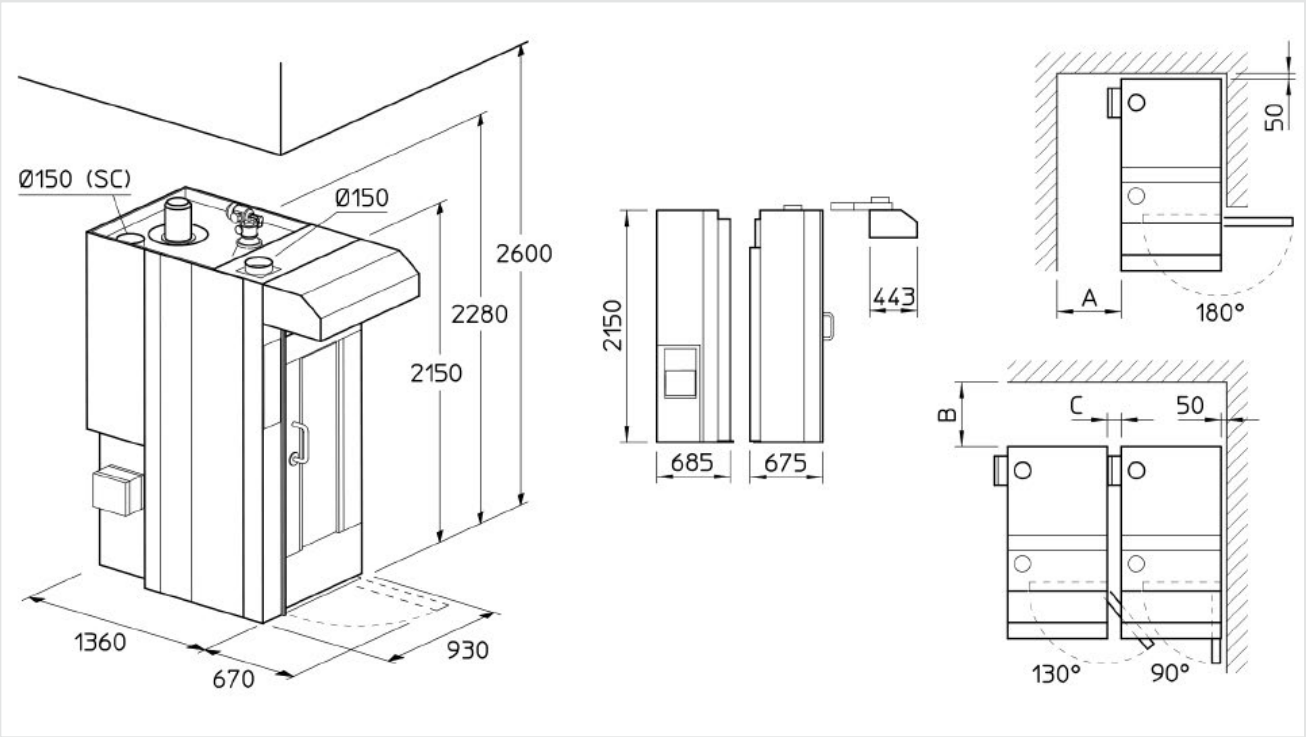

	Capacità padelle		Dimensione padelle	Larghezza minima porta	Peso	Versione SC		Versione SE
	n°	passo	mm	mm	kg	kW	kcal/h	kW
POCKET 4060	15÷18	97÷81	400x600	730	800	1,3	25.000	21,8
POCKET 4060 + vaporiera	15÷18	97÷81	400x600	730	800	1,3	27.000	28,7

SE elettrico **SC** con bruciatore (tipo di alimentazione: gpl, metano, gasolio, pellet)

Ing. POLIN e C. S.p.A.
Viale dell'Industria, 9 - 37135 Verona - Italy - Tel. +39 045 8289111 - www.polin.it - polin@polin.it