SCOOTER 4060

- Rivestimento esterno completamente in acciaio inox
- Forno spedito in 2 elementi premontati (installazione rapida) o completamente montato (optional)
- Carrello a 9 piani non estraibile di serie (estraibile optional)
- Generatore di calore con resistenze corazzate (SE)
- Bruciatore ad aria soffiata da commercio a metano o GPL compreso negli ingombri del forno (SC) (optional)
- Sistema scarico vapori automatico FAST AIR
- Accensione automatica
- Frontalino/cappa senza aspiratore
- Porta con doppio vetro apribile fino a 160°
- N.3 lampade alogene facilmente sostituibili
- Quadro elettrico contenuto nel basamento (o cella) compreso negli ingombri del forno ad estrazione frontale
- Condensatore vapori integrato (optional)
- Bruciatore o resistenze a destra (optional)
- Vaporiera con contalitri (optional)
- Basamento o cella di lievitazione su ruote

CELLA DI LIEVITAZIONE

- Resistenza corazzata termostatata per il riscaldamento
- Vaschetta acqua resistenza per l'umidificazione
- Ventilazione interna per miglior distribuzione dell'aria
- Tastiera comandi digitale di serie
- Regolazione e controllo umidità con sonda

ARRIVO FORZA MOTRICE	400/3N~/50 Scooter 230/1~/50 cella
ARRIVO ACQUA FREDDA	Diametro 1/2”
ARRIVO GAS	Diametro 1/2”
SCARICO FUMI	Diametro 120 mm
SCARICO VAPORE	Diametro 120 mm

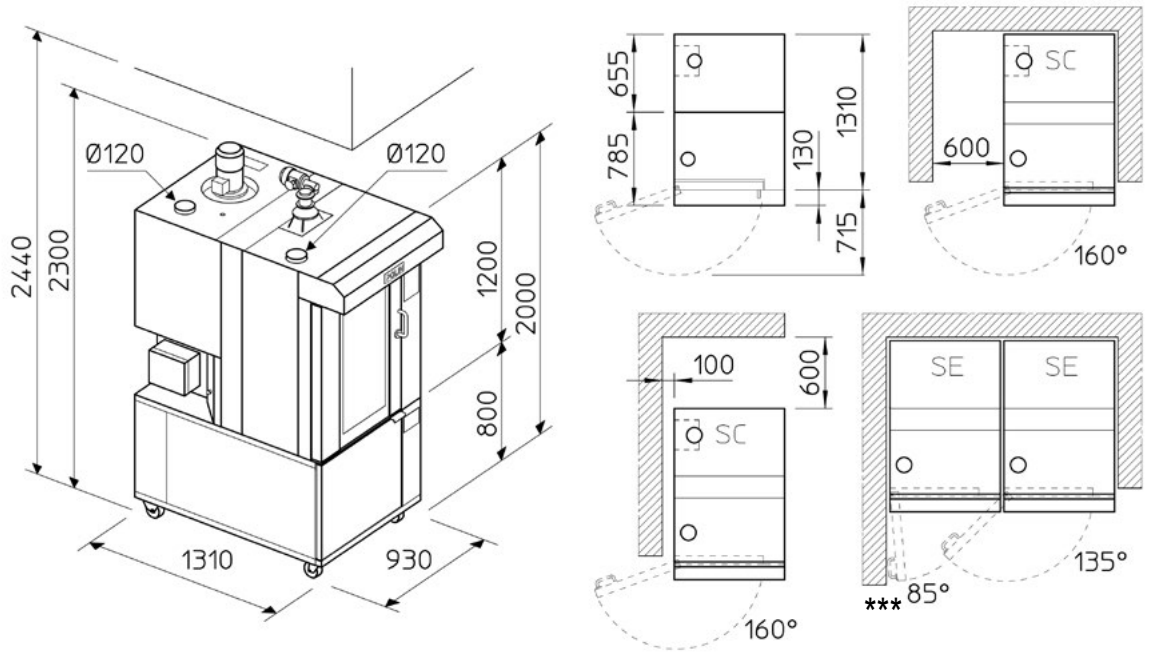

*** In queste condizioni per sostituire le resistenze è necessario spostamento forno / *In these conditions to replace the electric elements it is necessary to move the oven*

	Capacità padelle		Dimensione padelle	Larghezza minima porta	Peso	Versione SC		Versione SE
	n°	passo	mm	mm	kg	kW	kcal/h	kW
SCOOTER 4060/9 SC **SCOOTER 4060/9 SE**	7 9	115 90	400x600 460x600	800 (930*)	300	1,4	18.000 -	- 15,1**
CELL	14	80	400x600	670	80			2,0

* Ingombro forno montato (930x1440 H=2300 mm)

** Con vaporiera (18,6 Kw)

Ing. POLIN e C. S.p.A.
Viale dell’Industria, 9 - 37135 Verona - Italy - Tel. +39 045 8289111 - www.polin.it - polin@polin.it